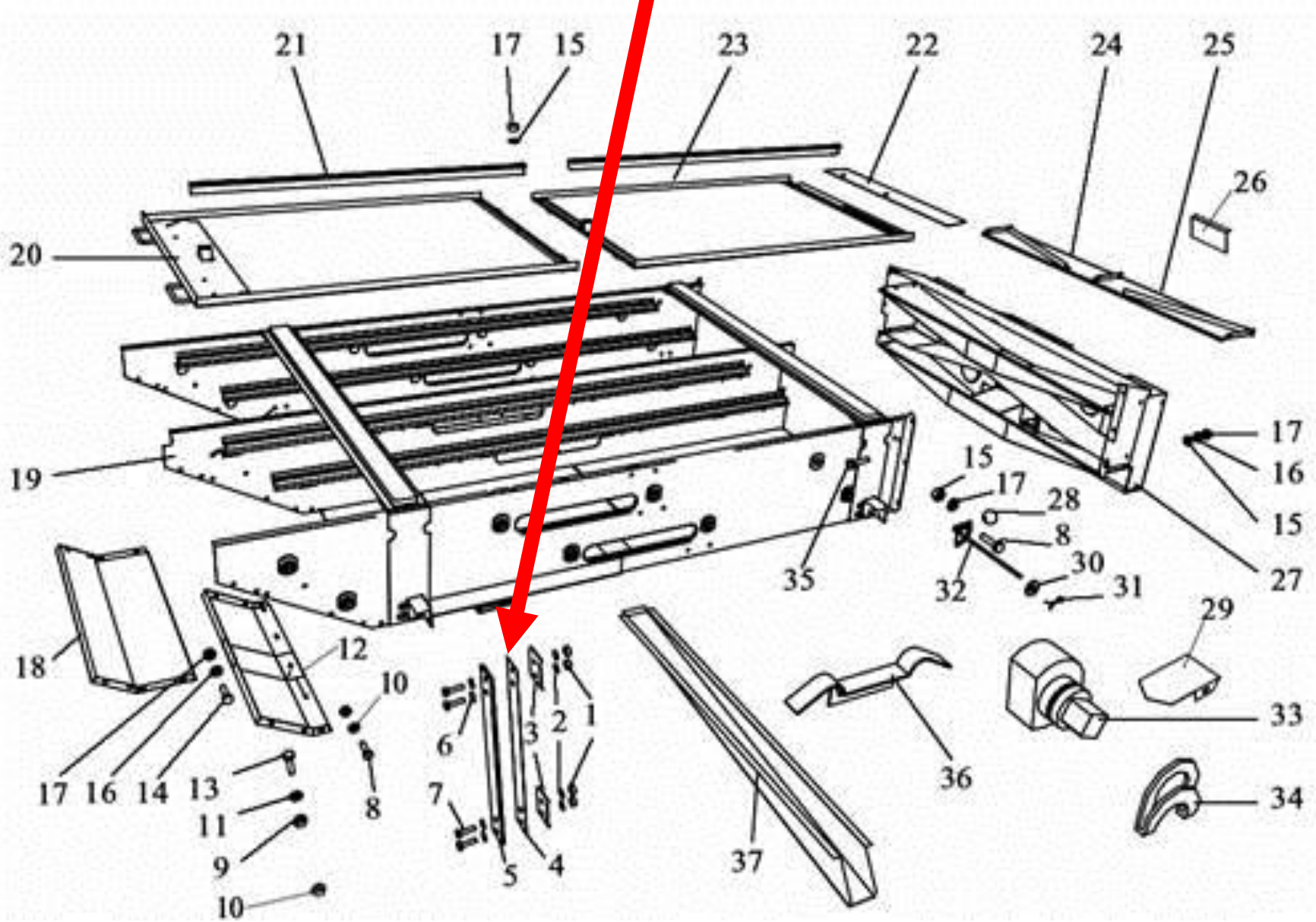ЗВТ 02.908 Подвеска